FICHE PRODUIT

HMS - VILGO
fabricants de matériel médical

Nouméa 60

120 Kg

Coloris : **BLEU PASTEL**
Code article : **2040012S1**
Code GTIN : 3615800003013

Autres coloris :
Code article : **2040012S..**
Code GTIN : 36158000XXXXX *(selon coloris)*

Famille :
Fauteuils de douche

Description :
Fauteuils de douche fixe, accoudoirs relevables, assise polyuréthane, modèle large

Usage revendiqué :
Les fauteuils de douche sont destinés à faciliter la toilette du patient. Leur utilisation est de fait une utilisation intérieure, en milieu humide (douche et salle de bain - hors immersion). Ils sont également utilisés en tant que palliatif à l'incontinence.

Dispositif médical : oui **Classe du DM :** I

Garantie produit : 2 ans contre tout vice de fabrication

Code identification individuelle LPPR : 6259207
(CHAISE PERCEE AVEC ACCOUDOIRS ET SEAU, VILGO)

Modèle présenté : NOUMEA 60 BLEU PASTEL - 2040012S1

Caractéristiques Techniques

Dimensions (mm) :

Hauteur hors tout : 910
Largeur hors tout : 590
Profondeur hors tout : 630

Largeur utile (entre accoudoirs) : 520
Largeur utile assise (entre fixations accoudoirs) : 450
Hauteur d'assise : 560

Largeur assise amovible : 430
Profondeur assise amovible : 420
Epaisseur assise amovible : 70
Ouverture maxi : 215

Dimensions dossier : 510 x 370

Description technique :

- Châssis tube acier Ø 25 x 1,2 mm
- 2 renforts latéraux
- Accoudoirs relevables acier avec douille d'articulation inox
- Marche pied acier avec douille d'articulation inox
- Finition époxy
- Dossier tissu amovible (Batyline maillage serré)
- Assise amovible ouverte en polyuréthane avec glissières intégrées
- Seau ergonomique + couvercle

Bouchon d'assise (réf. 2040102) en option
Emballage unitaire

Poids du produit :

8 kg

Date de 1ère mise sur le marché : **Août 2006**

Version mise sur le marché à partir de : **21 juin 2023**

Etiquetage produit

Ce document est l' entière propriété de la société HMS-Vilgo. Il ne saurait être reproduit même partiellement sans autorisation écrite préalable d' un responsable de la société HMS-Vilgo. Ce document est non contractuel et sa modification ou mise à jour, non soumise à une information systématique.

FICHE PRODUIT

NOUMEA 60

Liste des pièces :

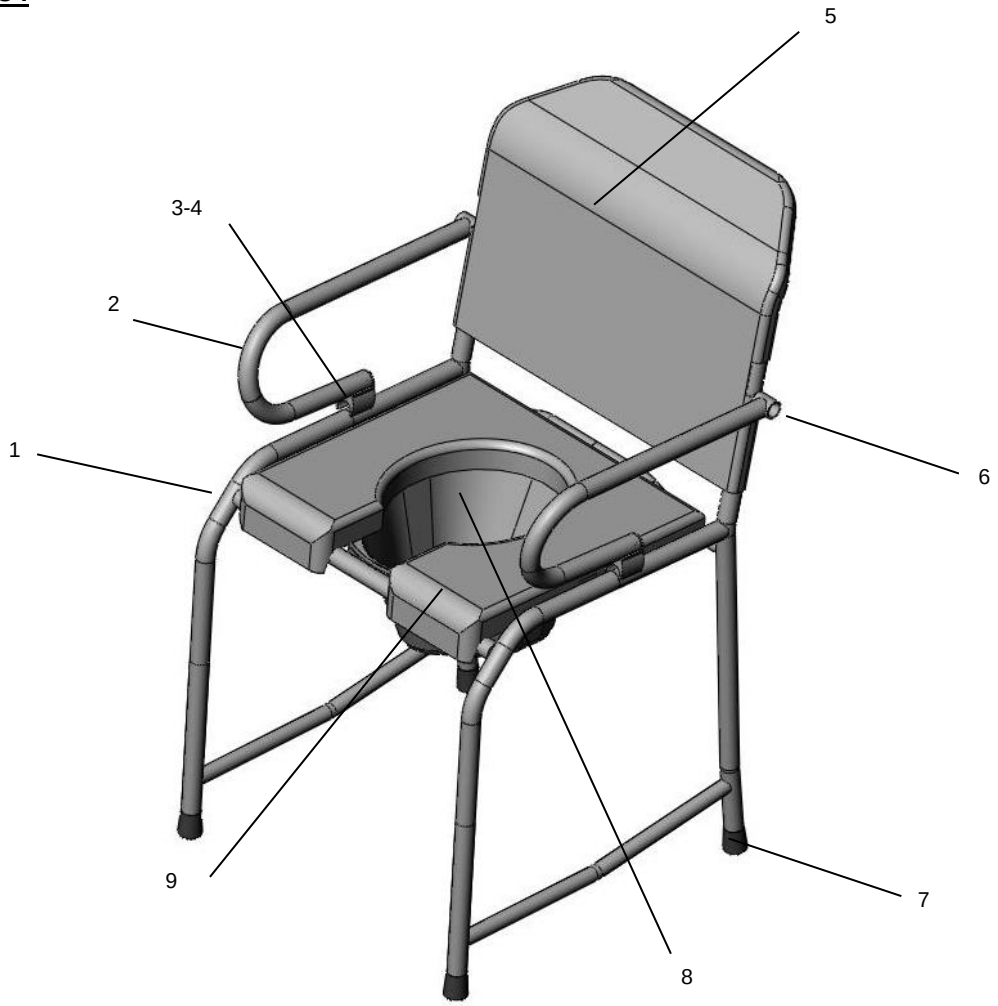

N°	Code article	Qtité	Désignation
1	E204005	1	Cadre de Nouméa 60
2	E204035	1	Accoudoir droit Nouméa
3	A406000	2	Embout ESC + ESK 25 blanc (CHU)
4	A001016	2	Rivet diam. 4.8 x16
5	E204011	1	Dossier FD petit modèle
6	A406015	2	Embout débordant blanc 22/30
7	A000031	4	Embout diam. 25 env. noir
8	A204023	1	Grand seau ergo éco GR + couvercle
9	A204007	1	Assise FD Nouméa 80

Edition 8 – juin 2023

Siège social :
Parc Eurasanté - 243, Rue Allendé
59120 LOOS LEZ LILLE
Tél. : +33 (0)3 20 84 81 50
Fax : +33 (0)3 20 59 58 08

Route de Sainte-Alvère - Creysse
B.P. 212
24102 BERGERAC Cedex
Tél. : +33 (0)5 53 74 45 50
Fax : +33 (0)5 53 63 06 07